Բացատրագիր

Նախագծի այս հատվածում կատարված է Երևան քաղաքի Աջափնյակ վարչական շրջան Լենինգրադյան 48/3 շենքի բակային տարածքի էլեկտրալուսավորության բարեկարգման նախագիծը: Օբյեկտի էլեկտրաէներգիայի մատակարարման հուսալիության աստիճանը III է: Նախագիծը կատարված է ճարտարապետաշինարարական գծագրերի հիման վրա:

Շենքի բակային տարածքում գոյություն ունեցող հենասյունների վրա (N1, N2) նախատեսվում է ավելացնել միաեղջյուր բարձակներ Φ50մմ, L=1.5մ և ներկել հենասյունները:

Էլեկտրալուսավորության բանվորական գծագրերը կատարված են համաձայն գործող ВСН-59-88 , ՊձՆ-86 նորմերի:

Էլ. լուսավորության մոնտաժը իրագործել էլ. ցանցի ներկայացուցիչի ներկայության և համապատասխան մարմինների համաձայնության դեպքում:

Բովանդակություն

ԹԵՐԹ	ԱՆՎԱՆՈՒՄ	ԾԱՆՈԹՈՒԹՅՈՒՆ
1	Բովանդակություն, բացատրագիր	
2	Էլեկտրալուսավորության հատակագիծ Մ 1:200	
3	Արտաքին լուսավորության հենասյուն	
4	Էլ. լուսավորության մասնագիր	

ԱՇԽԱՏԱՆՔԱՅԻՆ ՆԱԽԱԳԻԾԸ ՄՇԱԿՎԱԾ Է ՀԱՄԱՁԱՅՆ ՀԱՅԱՍՏԱՆԻ ՀԱՆՐԱՊԵՏՈՒԹՅՈՒՆՈՒՄ ԳՈՐԾՈՂ ՆՈՐՄԵՐԻ, ԿԱՆՈՆՆԵՐԻ ԵՎ ՆԱԽԱԳԾՄԱՆ ԱՌԱՋԱԴՐԱՆՔԻ

ՆԱԽԱԳԾԻ ԳԼԽԱՎՈՐ ՃԱՐՏԱՐԱՊԵՏ

ԲԱՐԵԿԱՐԳՄԱՆ ՀԱՏԱԿԱԳԻԾ Մ 1:100

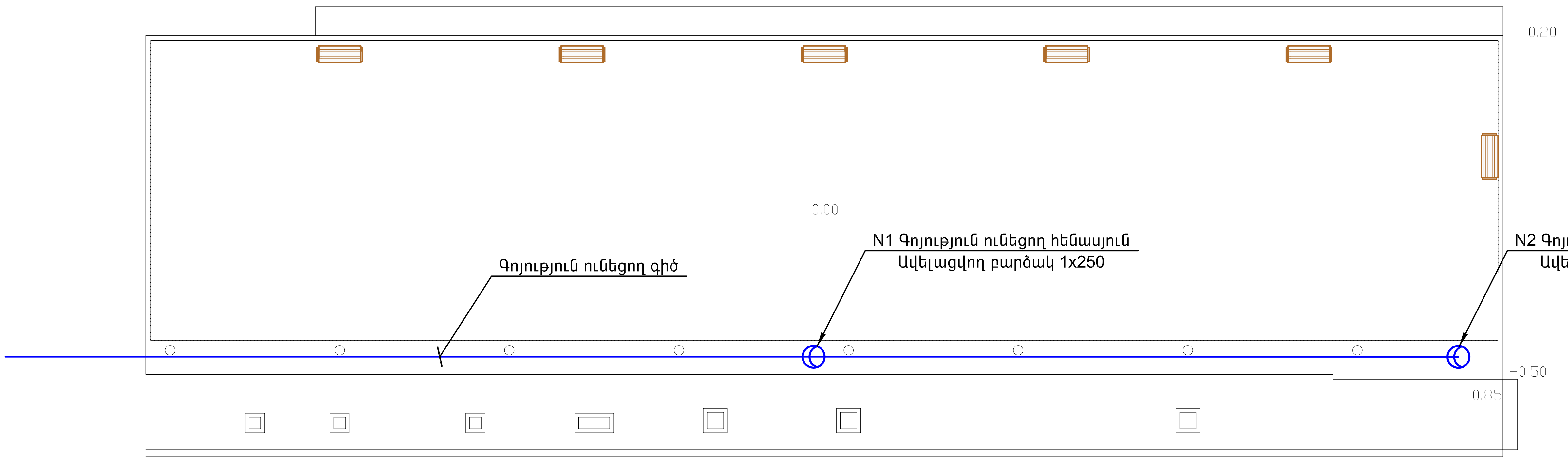

Պայմանական նշաններ

(symbol)	Լուսավորության նախագծվող հենասյուն, մետաղական
(symbol)	Լուսավորության գոյություն ունեցող հենասյուն
—W—	0.4Կվ օդային գիծ (ամրացված էլ. սևեռող մետաղաձողանին)
№ 1 / 2(1x250)	Հենասյան համարը Բարձակներ (1-միաեղջյուր, 2-երկեղջյուր, 3-եռաեղջյուր) լուսատուների քանակը և հզորությունը

ՃԱՐՏ-Տ	Կ. ԲԱԲԱՋԱՆՅԱՆ		Երևան քաղաքի Աջափնյակ վարչական շրջանի Լենինգրադյան 48/3 շենքի բակային տարածքի բարեկարգման նախագիծ Պատվերի համար՝ ԵՔ-ՊԸԱՇՁԲ-14/64			
ԿԱՏԱՐՈՂ	Ա. ԿԱՐԱՊԵՏՅԱՆ					
			ԷԼԵԿՏՐԱՏԵԽՆԻԿԱԿԱՆ ՄԱՍ	ՓՈՒԼ	ԹԵՐԹ	ԹԵՐԹԵՐ
				ԱՆ	2	4
«ՄԻՌՈԱՐ» ՍՊԸ			ԷԼԵԿՏՐԱԼՈՒՍԱՎՈՐՈՒԹՅԱՆ ՀԱՏԱԿԱԳԻԾ Մ 1:200	ԱՐՏՈՆԱԳԻՐ h.15422		

ՀԵՆԱՍՅՈՒՆ ՄԵԿ ԼՈՒՍԱՏՈՒՅՈՎ

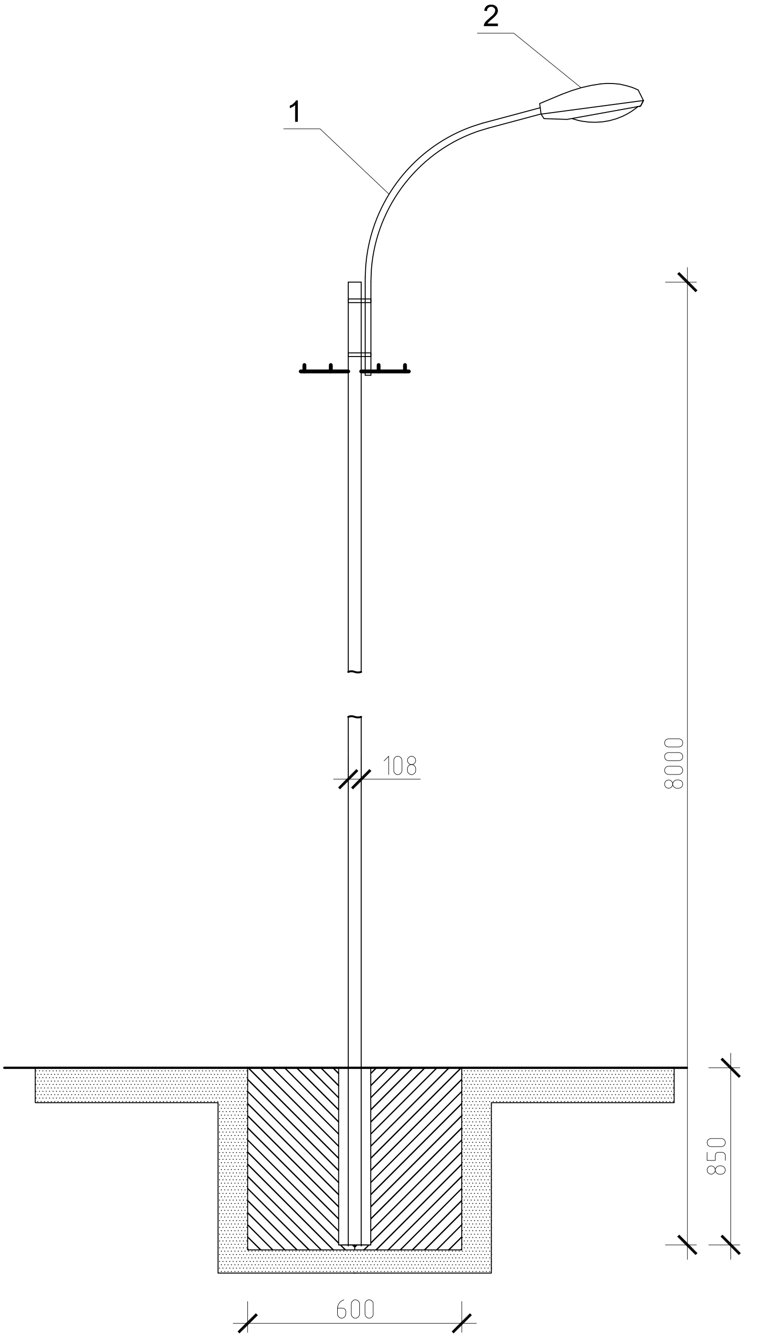

ՀՀ	Սարքավորումների և նյութերի անվանում	Տիպը և մակնիշը	Չափի միավոր	Քանակ
1.	Միաեղջյուր բարձակ Φ50մմ, L=1.5մ		հատ	1
2.	Արտաքին լուսավորության լուսատու ДРЛ-250 լամպերով	ЖКУ 250	հատ	1

ՃԱՐՏ-Տ	Կ. ԲԱԲԱՋԱՆՅԱՆ		Երևան քաղաքի Աջափնյակ վարչական շրջանի Լենինգրադյան 48/3 շենքի բակային տարածքի բարեկարգման նախագիծ Պատվերի համար` ԵՔ-ՊԸԱՇՁԲ-14/64		
ԿԱՏԱՐՈՂ	Ա. ԿԱՐԱՊԵՏՅԱՆ				
			ԷԼԵԿՏՐԱՏԵԽՆԻԿԱԿԱՆ ՄԱՍ	ՓՈՒԼ	ԹԵՐԹ / ԹԵՐԹԵՐ
				ԱՆ	3 / 4
«ՄԻՌՈԱՐ» ՍՊԸ			Արտաքին լուսավորության հենասյուն	ԱՐՏՈՆԱԳԻՐ հ.15422	

Էլ. ուժային սարքավորումների և լուսավորության մասնագիր

N	ԱՆՎԱՆՈՒՄԸ	Չափման միավորը	Քանակը	Ծանոթու-թյուն
	Էլ. լուսավորություն			
1	Միաեղջյուր բարձակ, Փ50x2.8մմ, L=1.5մ	Հատ	2	
2	Արտաքին լուսավորման լուսատու ЖКУ 250	Հատ	2	
3	Արտաքին լուսավորման լամպ ДРЛ-250	Հատ	2	
4	Յուղաներկ	կգ	7.6	
5	Լուսատուների լիցքավորում АППВ-2x2.5 հաղորդալարով	Հատ	2	
6	Լուսատուների զերոյացում АПВ-2.5	Հատ	2	
7	Հենասյուների ներկում երկշերտ	$մ^2$	12.5	

ՃԱՐՏ-Տ	Կ. ԲԱԲԱՋԱՆՅԱՆ		Երևան քաղաքի Աջափնյակ վարչական շրջանի Լենինգրադյան 48/3 շենքի բակային տարածքի բարեկարգման նախագիծ Պատվերի համար` ԵՔ-ՊԸԱՇՋԲ-14/64			
ԿԱՏԱՐՈՂ	Ա. ԿԱՐԱՊԵՏՅԱՆ					
			ԷԼԵԿՏՐԱՏԵԽՆԻԿԱԿԱՆ ՄԱՍ	ՓՈՒԼ	ԹԵՐԹ	ԹԵՐԹԵՐ
				ԱՆ	4	4
«ՄԻՌՈԱՐ» ՍՊԸ			Էլ. լուսավորության մասնագիր	ԱՐՏՈՆԱԳԻՐ հ.15422		